somatherm

ACS 90°C MAX 10 BAR

COLLECTEUR NU LAITON BOUCHÉ

- GAIN DE TEMPS SUR CHANTIER
- DOUBLE FILETAGE MÂLE 3/4" OU FEMELLE 1/2"
- ÉCROU DE CONTRE-SERRAGE 6 PANS
- DISPONIBLE DE 2 À 6 DÉPARTS

DESCRIPTION	– Le collecteur de distribution sanitaire bouché en laiton sans prise de purge évite l'utilisation d'un bouchon pour obturer la sortie. Un gain de temps sur chantier et une étanchéité en moins à réaliser.
SÉCURITÉ ET FIABILITÉ	– Corps laiton monobloc Ø25. – Entrée double filetage M20/27 et F15/21. – Dérivations à portée plate M15/21. – Entraxe entre les départs de 50 mm. – Disponible de 2 à 6 départs
APPLICATIONS	– Distribution eau chaude et eau froide sanitaire, chauffage.
CONDITIONS D'UTILISATION	– Pression maximale 10 bar. – Température maximale +90°C. – Ecrou de contre-serrage 6 pans. – Couple de serrage maximum 20NM.
PRÉCAUTION D'EMPLOI	– Veiller à ce que les tubes ne subissent ni tensions, ni pliures ni torsions.
PRESCRIPTION DE POSE	– L'installation doit être réalisée conformément aux règles de l'art, avis techniques et DTU en vigueur. – Avant l'installation du collecteur, la tuyauterie devra être nettoyée de toute substance solide susceptible de bloquer les vannes. – Les tubes arrivant sur le collecteur doivent être parallèles. Les collecteurs doivent être fixés au mur avec les fixations appropriées, sans aucun autre matériel dans la zone de fixation pour ne pas encombrer les tuyauteries ou entraver les mouvements liés à la dilatation. – Le serrage des raccords du tube sur les manchons du collecteur doivent être effectué à l'aide d'une clé appropriée. Les couples de serrage des raccords sur le collecteur doivent être appropriés en fonction des diamètres de raccordement.

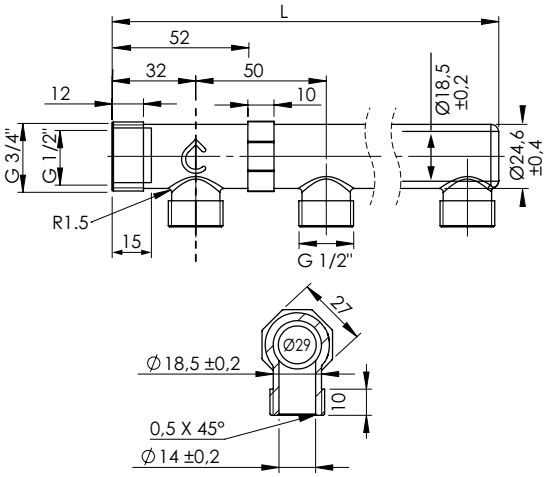

RÉF.	NBRE DÉRIV.	Ø ENTRÉE	Ø DÉRIV.	L (mm)
302510501	2	M20/27-F15/21	M15/21	94
302510502	3	M20/27-F15/21	M15/21	144
302510503	4	M20/27-F15/21	M15/21	194
302510504	5	M20/27-F15/21	M15/21	244
302510505	6	M20/27-F15/21	M15/21	294